标记(Mark)	处数(No.)	更改文件号(File change No.)	更改内容(Content changed)	签名(Signature)	日期(Date)

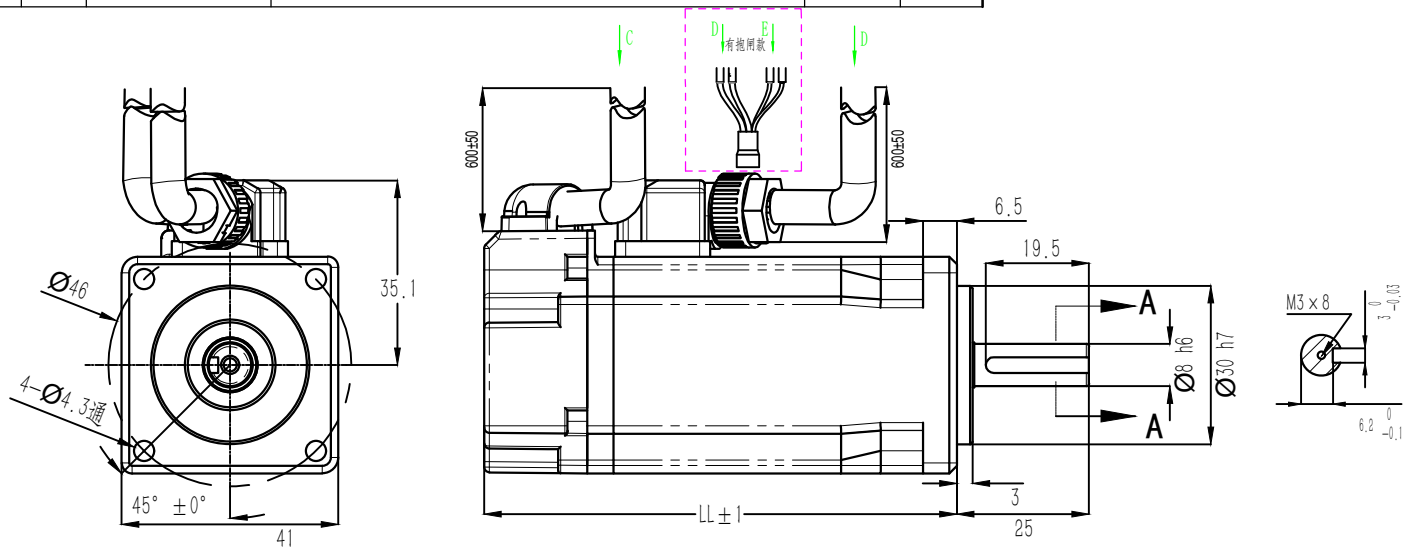

技术要求：

1. 未注直线度、平面度、圆度、同轴度按0.2；
   平行度、垂直度、对称度按0.6；
2. 未注尺寸公差按±0.2；
3. 虚线框和[]内为带刹车电机参数。

技术规格：	
额定电压（V）	48 DC
额定功率（W）	100
转子极对数（p）	5
额定力矩（N·m）	0.32
瞬时最大力矩（N·m）	0.64
额定转速/最大转速（rpm）	3000/3200
额定电流（A（rms））	3.8±10%
瞬时最大电流（A（rms））	7.6±10%
力矩系数（N·m/A（rms））	0.009±10%
反电势系数（$\times10^{-3}$V/rpm）	5.7±10%
电阻（Ω）	1.3±10%（20℃）
电感（mH）	1.1±20%（20℃）
转动惯量（$\times10^{-4}$kg·m^2）	0.06[0.08]±10%
最大径向负载（N）	68
最大轴向负载（N）	50
重量（kg）	0.5[0.65]±10%
保护结构	IP54(轴贯通部分除外)
绝缘等级	F
绝缘电阻	>20MΩ DC500V
绝缘耐压	800VAC/1s/5mA
旋转方向	从电机轴伸端看逆时针方向旋转(CCW)
振动等级	额定运行时A级
环境 使用环境	温度-20℃~40℃，湿度20%~80%RH（不结露），海拔1000以下（超过温度、海拔范围降低额定值使用）
环境 保管环境	温度-20℃~60℃（不结冻），湿度20%~80%RH（不结露）

刹车参数：	
额定电压DC（V）	24±10%
额定功率（W）	8
励磁电流（A）	0.5
绝缘等级	F
静扭矩（N·m）	≥0.32
绝缘电阻（MΩ）	>500
绝缘耐压	1500V/1s/5mA
回转间隙（°）	<1
使用环境温度（℃）	-10~+40
吸引时间（ms）	≤50
释放时间（ms）	≤20
吸引电压（V）	≤16.8
释放电压（V）	>0.5
运转噪音（dB A）	<60

转速-转矩 特性曲线

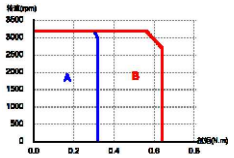

A.连续使用区域 Continuous Duty Zone
B.瞬间使用区域 Intermittent Duty Zone

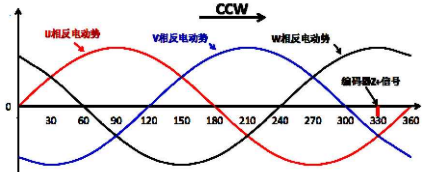

编码器零点与电机相位关系

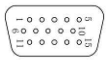

C 连接器
DB15pin 三排（公插头）

D 绕组引出线					E 刹车引出线						
颜色	红	蓝	黑	黄绿	颜色	红	蓝	黑	黄绿	红	黑
定义	U	V	W	PE	定义	U	V	W	PE	24V	0V

C

位号	1	2	3	4	5	6	7	8	9	10	11	12	13	14	15
颜色			黑			棕黑				棕			红	蓝	蓝黑
定义			0V			VB-				VB+			5V	SD+	SD-

型号	版本号	LL	刹车	油封	前盖颜色	编码器
WRH40ST100		81.5	无	有	黑	17位单圈磁编
WRH40STB100		101.5	有	有	黑	17位单圈磁编

设计 Designed			标准化 Standardized		
制图 Drawn					
校对 Proofread			审核 Checked		
工艺 Processed			批准 Approved		
表单编号 Form No.			版本/版次 Edition/Serial NO.	V1.0	

材料(Material):

重量(Weight)/g: 见技术规格

阶段标记(Stage Mark)

共1页 第1页 Page 1 of 1

名称(Title)	交流伺服电机
型号(Model)	见左下表
图号(DWG No.)	
料号(Part No.)	
比例(Scale)	NTS